Greithwald HERDE

ÖKO EASY 70

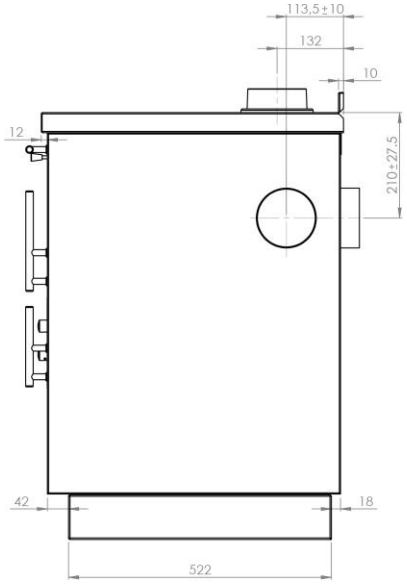

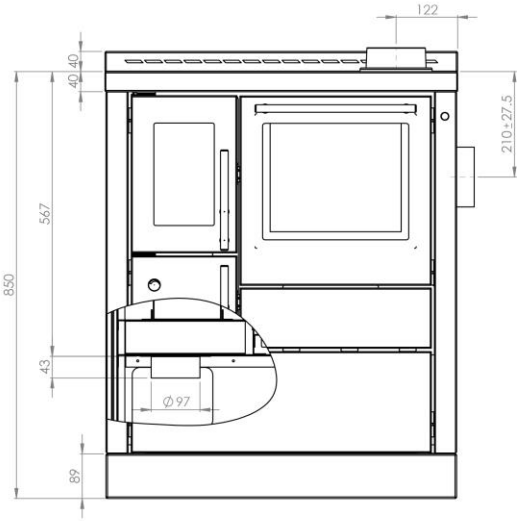

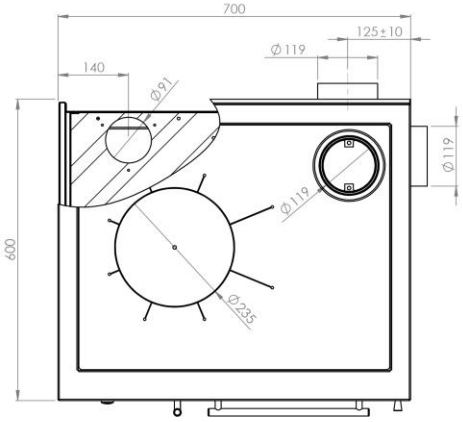

CERTIFICAZIONI

EN 12815
DIN 18880
BImSchV stufe 2
VKF AEAI
ART. 15A B-VG

COMBUSTIONE ÖKO

Presa d'aria esterna
Serie ÖKO
Regolatore automatico
Regolatore manuale

DATI TECNICI POTENZA NOMINALE			MISURE		
Potenza	7,1	kW	Bocca focolare L/A	165 x 258	mm
Rendimento	82,3	%	Dimensioni focolare L/A/P	172/280/400	mm
Consumo orario	2	Kg/h	Dimensioni forno L/A/P	310/275/440	mm
Temperatura media fumi	228,5	°C	Piano cottura L/P/S	617/487/8	mm
Tiraggio	11	Pa	Diametro uscita fumi	Ø120	mm
CO al 13% di O_2	0,1	%	Altezza	850	mm
Polveri al 13% di O_2	39,2	mg/Nm^3	Peso	200	kg
Flusso gas di scarico	6	g/s			

Le informazioni contenute nella presente scheda si intendono aggiornate alla data di pubblicazione (Novembre 2013). La Greithwald Herde Srl non si ritiene responsabile di eventuali errori di stampa. Greithwald Herde Srl lavora giornalmente al miglioramento dei propri prodotti, pertanto si riserva il diritto di apportare modifiche tecniche in qualsiasi momento senza preavviso.

Greithwald HERDE

Greithwald Herde Srl Mezzaselva – Via della Fabbrica, 5 I-39045 Fortezza (BZ)
Tel. +39 0472 458600 - Fax +39 0472 458623 - E-Mail: info@greithwald.it - www.greithwaldherde.de